DECELERATOR & MOTORS

台邦电机工业集团有限公司

GPG MOTOR INDUSTRY GROUP CO., LTD.

GBLD6010

GBLD6010

DIP SW6-10

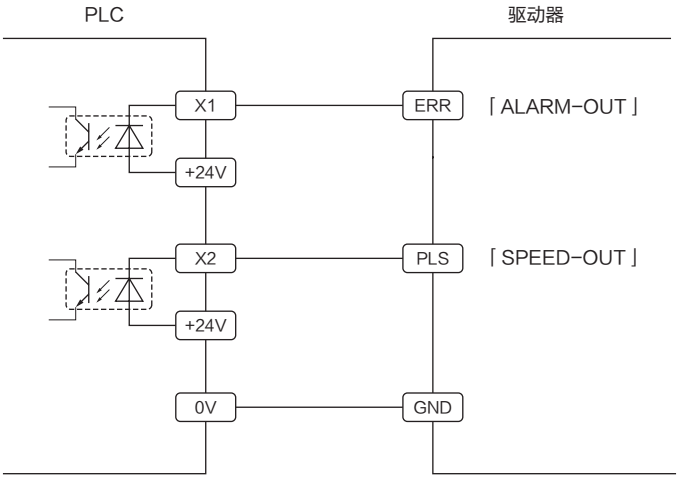
PLC
驱动器
X1
ERR
「ALARM-OUT」
+24V
X2
PLS
「SPEED-OUT」
+24V
0V
GND

台邦电机工业集团有限公司